Pignons pré alésés, PGDI44410



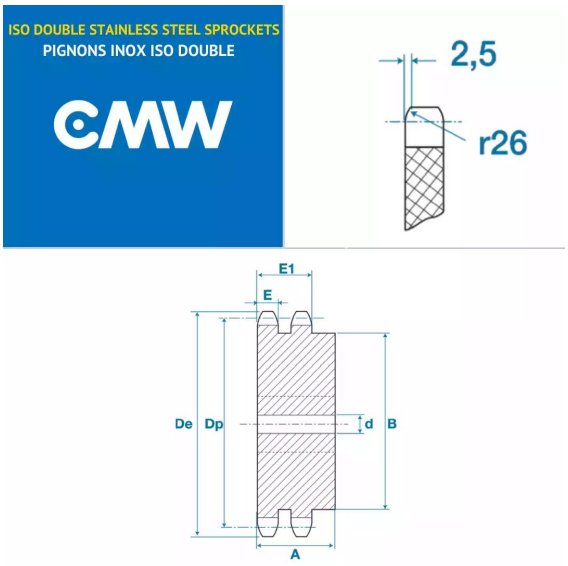

Description

Pignons pré alésés 28B2, référence PGDI44410. Double denture, Pignons de transmission avec un pas de 44.45 mm, 10 dents.

Détails du produit

Détails du produit

Diam int. (mm)	0
Dp (mm)	0
De (mm)	0
B (mm)	0
E (mm)	0
E1 (mm)	0