Pignons pré alésés, PGDI50810



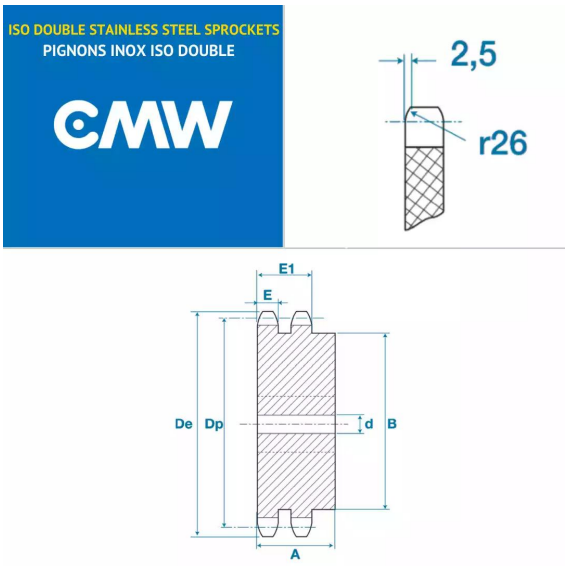

Description

Pignons pré alésés 32B2, référence PGDI50810. Double denture, Pignons de transmission avec un pas de 50.8 mm, 10 dents.

Détails du produit

Détails du produit

Diam int. (mm)	30
Dp (mm)	164.39
De (mm)	185
A (mm)	120
B (mm)	115
E (mm)	28.8
E1 (mm)	87.4