Pignons pré alésés, PGS08026



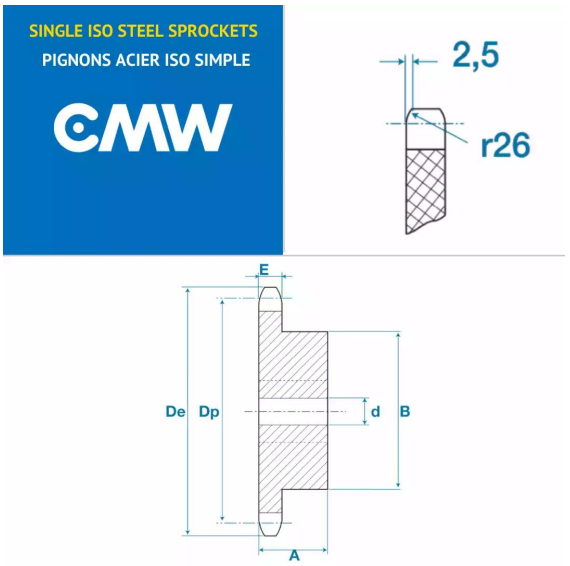

Description

Pignons pré alésés 05B1, référence PGS08026. Simple denture, Pignons de transmission avec un pas de 8 mm, 26 dents.

Détails du produit

Détails du produit

Diam int. (mm)	10
Dp (mm)	66.37
De (mm)	69.5
A (mm)	16
B (mm)	40
E (mm)	2.8
E1 (mm)	0