Pignons pré alésés, PGS08050



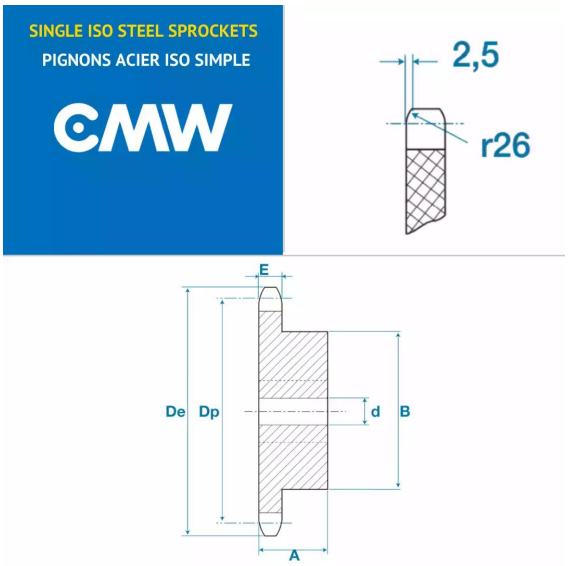

Description

Pignons pré alésés 05B1, référence PGS08050. Simple denture, Pignons de transmission avec un pas de 8 mm, 50 dents.

Détails du produit

Détails du produit

Diam int. (mm)	12
Dp (mm)	127.41
De (mm)	130.7
A (mm)	20
B (mm)	60
E (mm)	2.8
E1 (mm)	0