Pignons pré alésés, PGS1273314



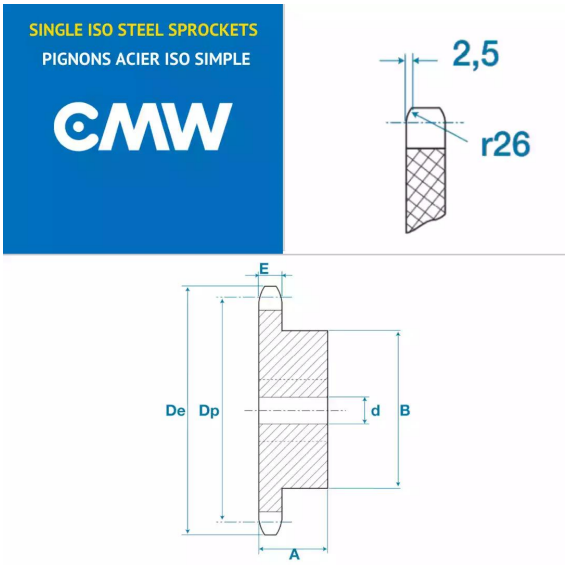

Description

Pignons pré alésés 81, référence PGS1273314. Simple denture, Pignons de transmission avec un pas de 12.73 mm, 14 dents.

Détails du produit

Détails du produit

Diam int. (mm)	8
Dp (mm)	57.07
De (mm)	62.8
A (mm)	16
B (mm)	43
E (mm)	3
E1 (mm)	0