Pignons pré alésés, PGS12748823



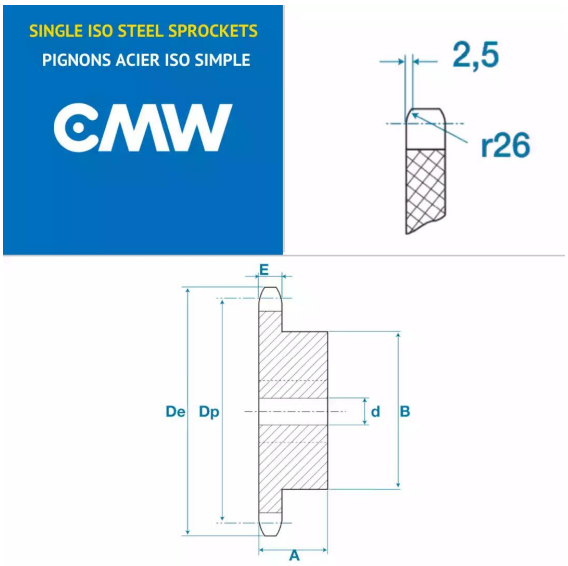

Description

Pignons pré alésés 83, référence PGS12748823. Simple denture, Pignons de transmission avec un pas de 12.74 mm, 23 dents.

Détails du produit

Détails du produit

Diam int. (mm)	12
Dp (mm)	93.27
De (mm)	99
A (mm)	20
B (mm)	60
E (mm)	4.5
E1 (mm)	0