Pignons pré alésés, PGS25428



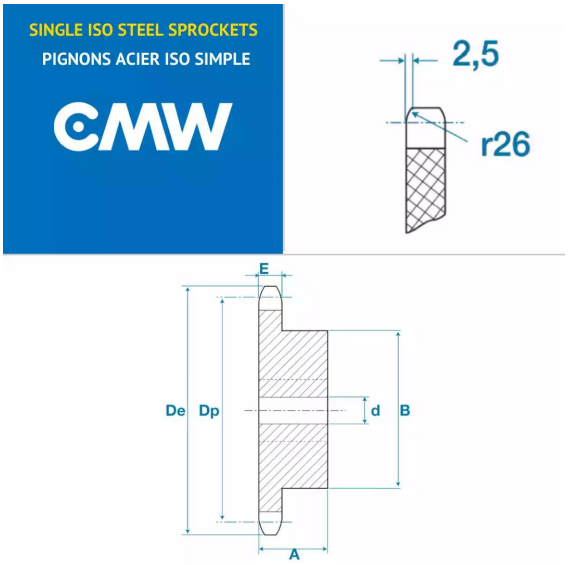

Description

Pignons pré alésés 16B1, référence PGS25428. Simple denture, Pignons de transmission avec un pas de 25.4 mm, 28 dents.

Détails du produit

Détails du produit

Diam int. (mm)	20
Dp (mm)	226.85
De (mm)	237.7
A (mm)	50
B (mm)	120
E (mm)	16.2
E1 (mm)	0