Pignons pré alésés, PGS31776



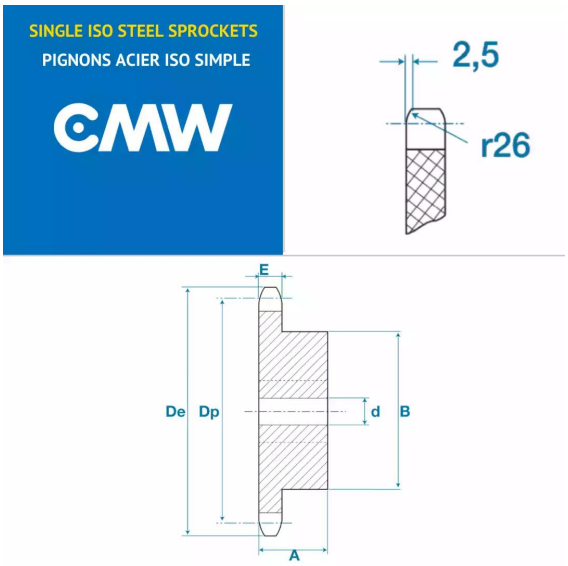

Description

Pignons pré alésés 20B1, référence PGS31776. Simple denture, Pignons de transmission avec un pas de 31.75 mm, 76 dents.

Détails du produit

Détails du produit

Diam int. (mm)	30
Dp (mm)	768.32
De (mm)	783.5
A (mm)	90
B (mm)	150
E (mm)	18.5
E1 (mm)	0