Pignons pré alésés, PGS38145



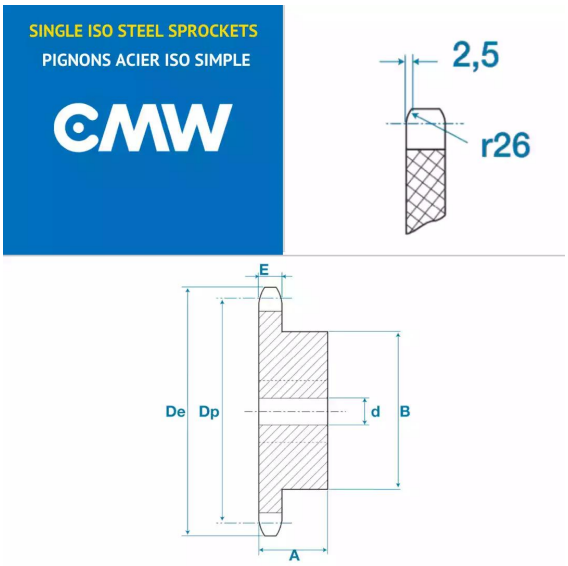

Description

Pignons pré alésés 24B1, référence PGS38145. Simple denture, Pignons de transmission avec un pas de 38.1 mm, 45 dents.

Détails du produit

Détails du produit

Diam int. (mm)	30
Dp (mm)	546.2
De (mm)	561.2
A (mm)	90
B (mm)	160
E (mm)	24.1
E1 (mm)	0