Pignons pré alésés, PGS444525



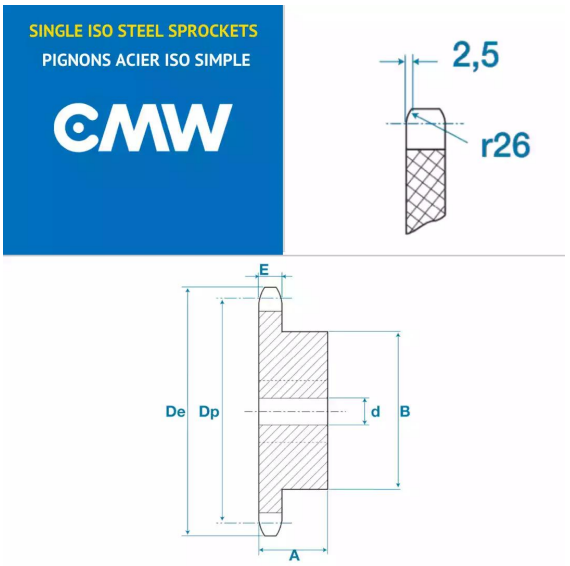

Description

Pignons pré alésés 28B1, référence PGS444525. Simple denture, Pignons de transmission avec un pas de 44.45 mm, 25 dents.

Détails du produit

Détails du produit

Diam int. (mm)	30
Dp (mm)	354.66
De (mm)	373
A (mm)	75
B (mm)	170
E (mm)	29.4
E1 (mm)	0