Pignons pré alésés, PGS50823



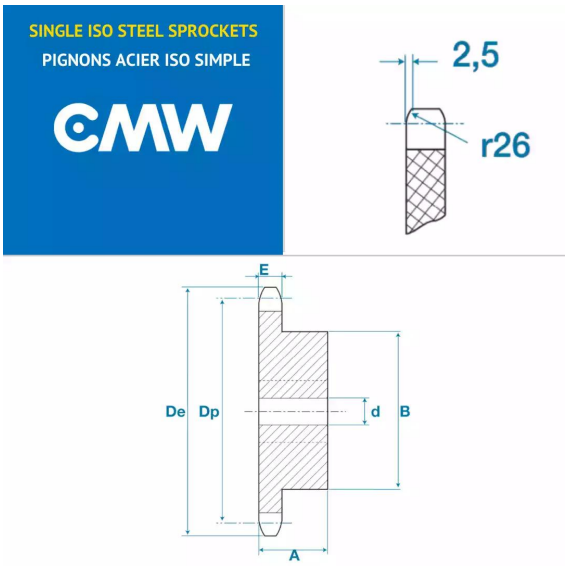

Description

Pignons pré alésés 32B1, référence PGS50823. Simple denture, Pignons de transmission avec un pas de 50.8 mm, 23 dents.

Détails du produit

Détails du produit

Diam int. (mm)	40
Dp (mm)	373.08
De (mm)	393.6
A (mm)	90
B (mm)	180
E (mm)	29.4
E1 (mm)	0