Pignons pré alésés, PGS50826



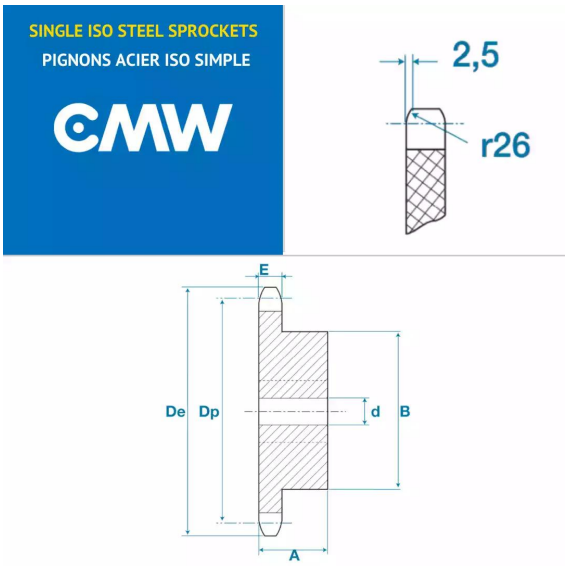

Description

Pignons pré alésés 32B1, référence PGS50826. Simple denture, Pignons de transmission avec un pas de 50.8 mm, 26 dents.

Détails du produit

Détails du produit

Diam int. (mm)	40
Dp (mm)	421.44
De (mm)	441.9
A (mm)	90
B (mm)	180
E (mm)	29.4
E1 (mm)	0