Pignons pré alésés, PGSA09515



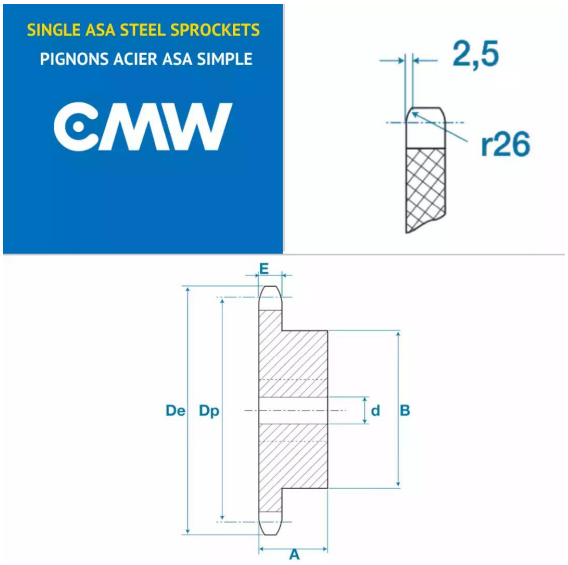

Description

Pignons pré alésés ASA35-1, référence PGSA09515. Simple denture, Pignons de transmission avec un pas de 9.52 mm, 15 dents.

Détails du produit

Détails du produit

Diam int. (mm)	10
Dp (mm)	0
De (mm)	0
A (mm)	25
B (mm)	34
E (mm)	4.4
E1 (mm)	0