Pignons pré alésés, PGSA15821



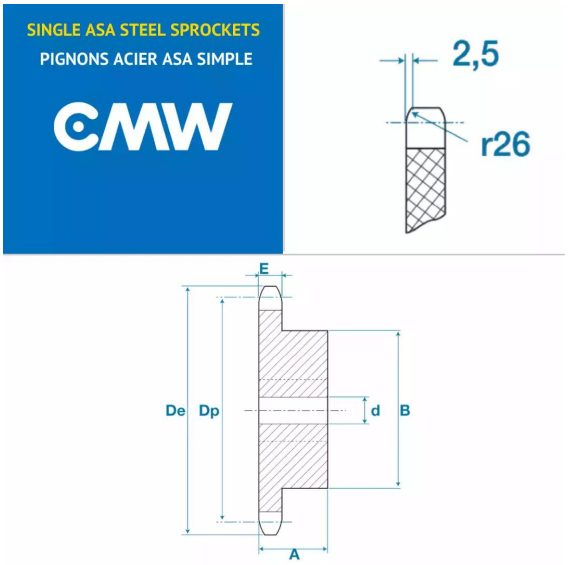

Description

Pignons pré alésés ASA50-1, référence PGSA15821. Simple denture, Pignons de transmission avec un pas de 15.8 mm, 21 dents.

Détails du produit

Détails du produit

Diam int. (mm)	16
Dp (mm)	0
De (mm)	0
A (mm)	30
B (mm)	75
E (mm)	9
E1 (mm)	0