Pignons pré alésés, PGSA19011



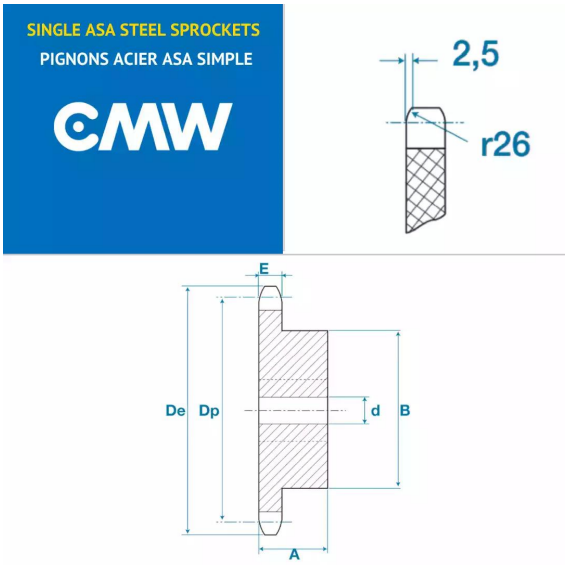

Description

Pignons pré alésés ASA60-1, référence PGSA19011. Simple denture, Pignons de transmission avec un pas de 19.05 mm, 11 dents.

Détails du produit

Détails du produit

Diam int. (mm)	12
Dp (mm)	0
De (mm)	0
A (mm)	30
B (mm)	46
E (mm)	12
E1 (mm)	0