Pignons pré alésés, PGSA19019



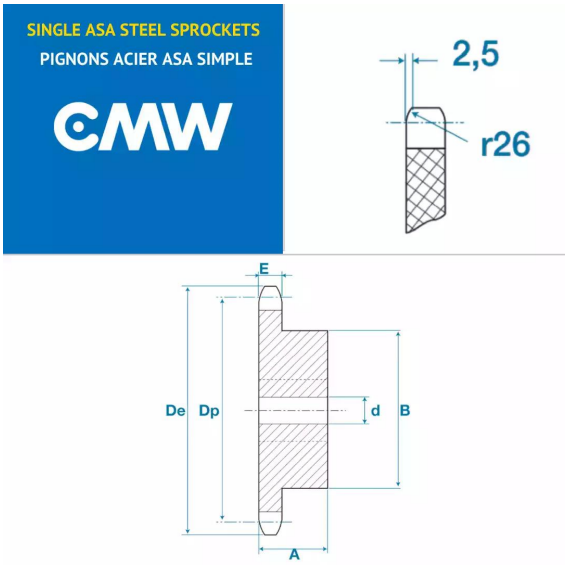

Description

Pignons pré alésés ASA60-1, référence PGSA19019. Simple denture, Pignons de transmission avec un pas de 19.05 mm, 19 dents.

Détails du produit

Détails du produit

Diam int. (mm)	16
Dp (mm)	0
De (mm)	0
A (mm)	35
B (mm)	80
E (mm)	12
E1 (mm)	0