# Pignons pré alésés, PGSA25408




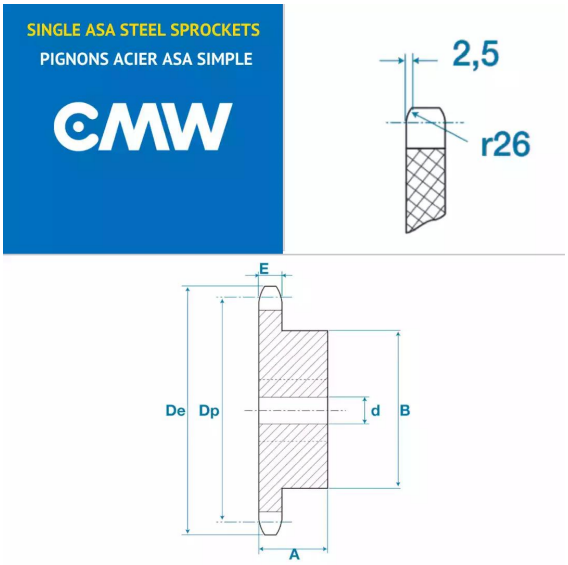


## Description

Pignons pré alésés ASA80-1, référence PGSA25408. Simple denture, Pignons de transmission avec un pas de 25.4 mm, 8 dents.

## Détails du produit

## Détails du produit

| | |
|---|---|
| Diam int. (mm) | 16 |
| Dp (mm) | 0 |
| De (mm) | 0 |
| A (mm) | 35 |
| B (mm) | 42 |
| E (mm) | 15 |
| E1 (mm) | 0 |