Pignons pré alésés, PGSAI06324



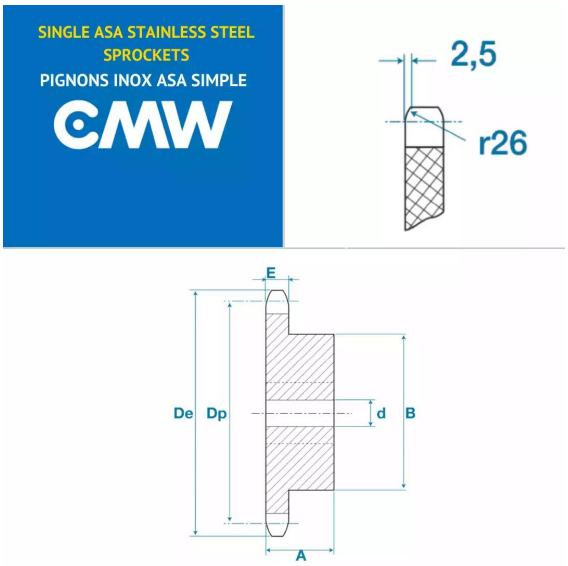

Description

Pignons pré alésés ASA25-1, référence PGSAI06324. Simple denture, Pignons de transmission avec un pas de 6.25 mm, 24 dents.

Détails du produit

Détails du produit

Diam int. (mm)	8
Dp (mm)	0
De (mm)	0
A (mm)	14
B (mm)	30
E (mm)	2.9
E1 (mm)	0