Pignons pré alésés, PGSI05008



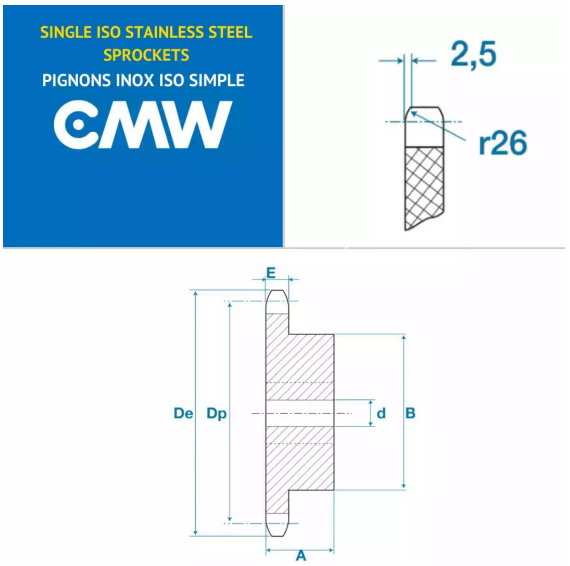

Description

Pignons pré alésés 03B1, référence PGSI05008. Simple denture, Pignons de transmission avec un pas de 5 mm, 8 dents.

Détails du produit

Détails du produit

Diam int. (mm)	4
Dp (mm)	13.06
De (mm)	15.2
A (mm)	10
B (mm)	7
E (mm)	2.3
E1 (mm)	0