Pignons pré alésés, PGSI05009



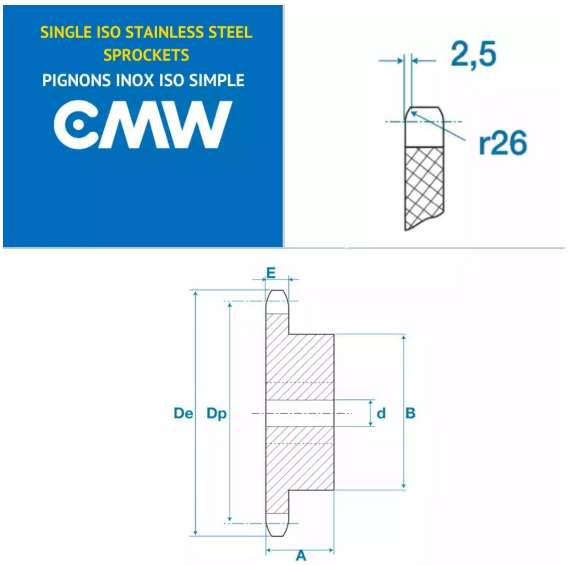

Description

Pignons pré alésés 03B1, référence PGSI05009. Simple denture, Pignons de transmission avec un pas de 5 mm, 9 dents.

Détails du produit

Détails du produit

Diam int. (mm)	5
Dp (mm)	14.62
De (mm)	16.8
A (mm)	10
B (mm)	8
E (mm)	2.3
E1 (mm)	0