Pignons pré alésés, PGSI05017



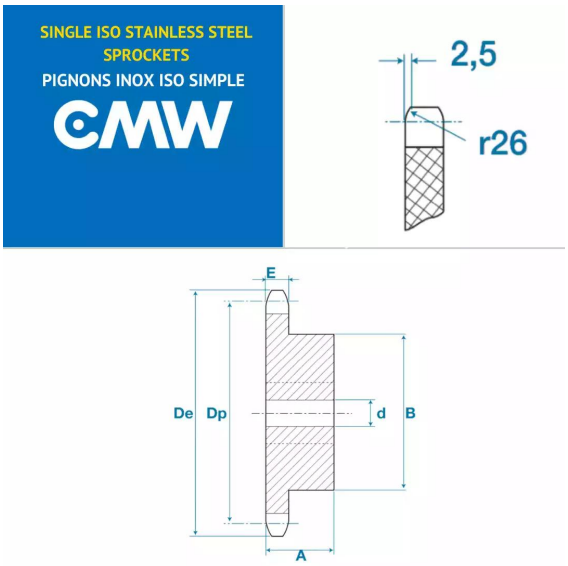

Description

Pignons pré alésés 03B1, référence PGSI05017. Simple denture, Pignons de transmission avec un pas de 5 mm, 17 dents.

Détails du produit

Détails du produit

Diam int. (mm)	8
Dp (mm)	27.2
De (mm)	29.4
A (mm)	13
B (mm)	18
E (mm)	2.3
E1 (mm)	0