Pignons pré alésés, PGSI05065



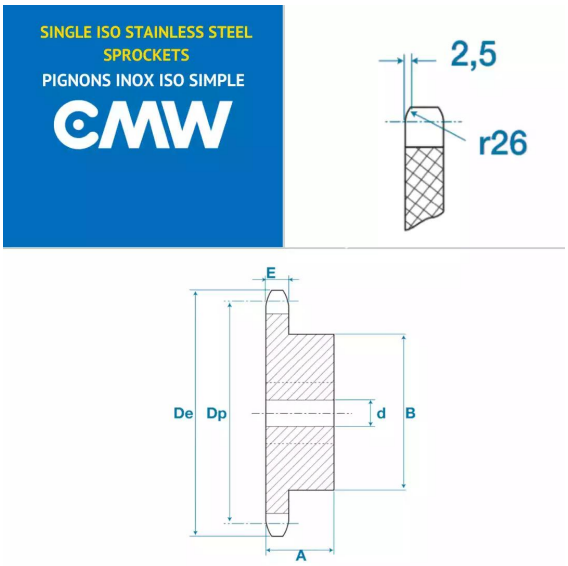

Description

Pignons pré alésés 03B1, référence PGSI05065. Simple denture, Pignons de transmission avec un pas de 5 mm, 65 dents.

Détails du produit

Détails du produit

Diam int. (mm)	0
Dp (mm)	0
De (mm)	0
B (mm)	0
E (mm)	0
E1 (mm)	0