Pignons pré alésés, PGSI06039



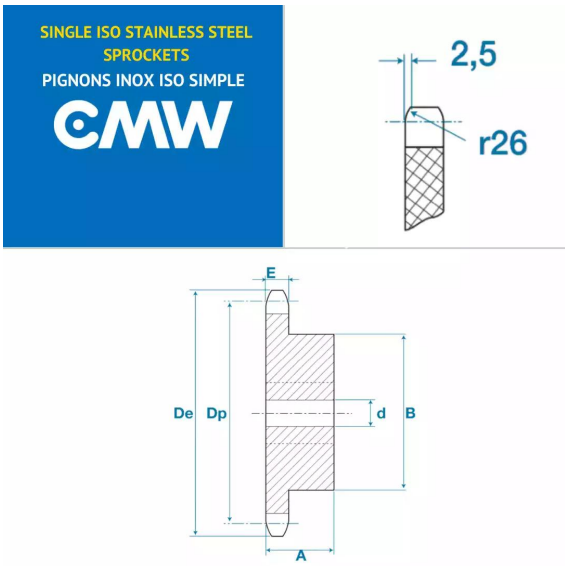

Description

Pignons pré alésés 04B1, référence PGSI06039. Simple denture, Pignons de transmission avec un pas de 6 mm, 39 dents.

Détails du produit

Détails du produit

Diam int. (mm)	10
Dp (mm)	74.56
De (mm)	76.9
A (mm)	15
B (mm)	30
E (mm)	2.6
E1 (mm)	0