Pignons pré alésés, PGSI08013



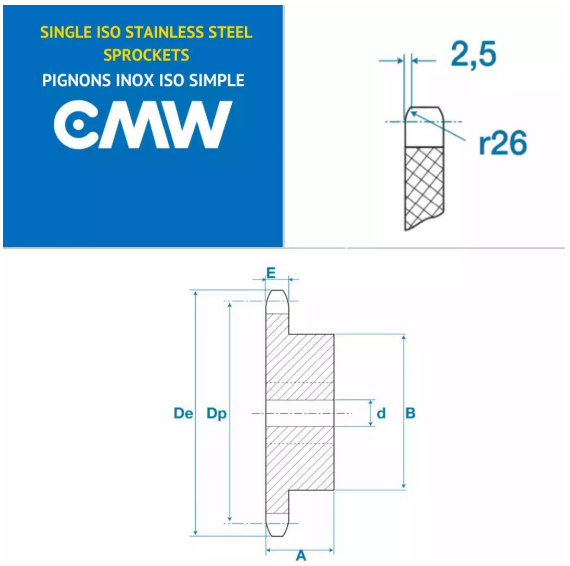

Description

Pignons pré alésés 05B1, référence PGSI08013. Simple denture, Pignons de transmission avec un pas de 8 mm, 13 dents.

Détails du produit

Détails du produit

Diam int. (mm)	7
Dp (mm)	33.42
De (mm)	36.7
A (mm)	13
B (mm)	23
E (mm)	2.8
E1 (mm)	0