Pignons pré alésés, PGSI08033



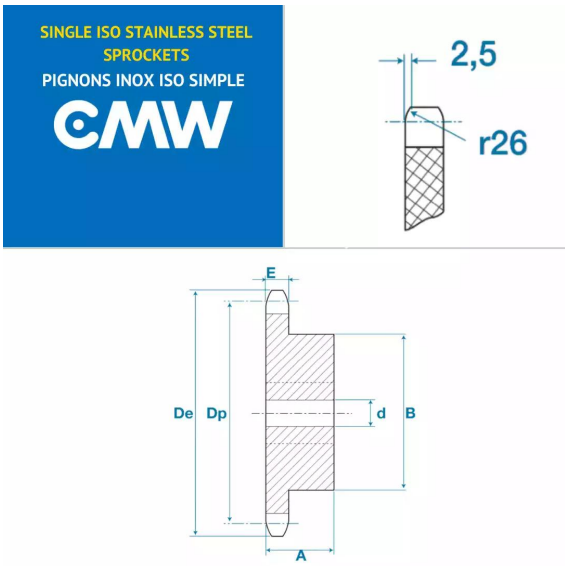

Description

Pignons pré alésés 05B1, référence PGSI08033. Simple denture, Pignons de transmission avec un pas de 8 mm, 33 dents.

Détails du produit

Détails du produit

Diam int. (mm)	12
Dp (mm)	84.16
De (mm)	87.5
A (mm)	16
B (mm)	40
E (mm)	2.8
E1 (mm)	0