Pignons pré alésés, PGSI08045



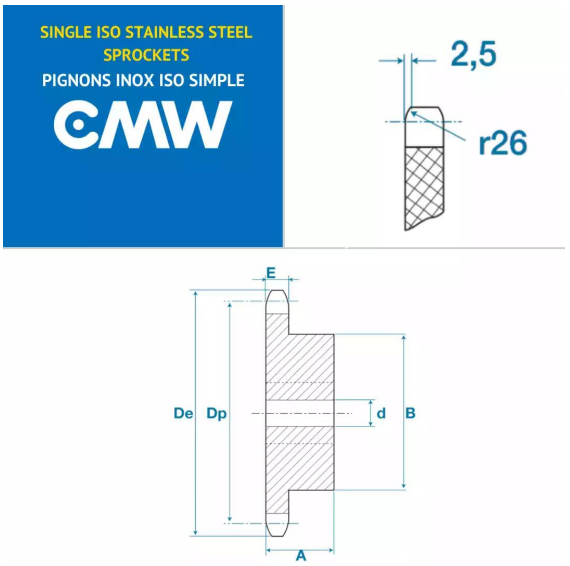

Description

Pignons pré alésés 05B1, référence PGSI08045. Simple denture, Pignons de transmission avec un pas de 8 mm, 45 dents.

Détails du produit

Détails du produit

Diam int. (mm)	12
Dp (mm)	114.7
De (mm)	118
A (mm)	20
B (mm)	60
E (mm)	2.8
E1 (mm)	0