Pignons pré alésés, PGSI08054



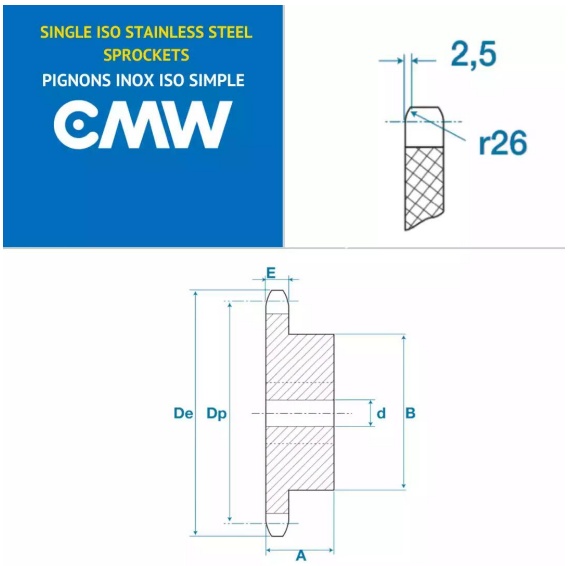

Description

Pignons pré alésés 05B1, référence PGSI08054. Simple denture, Pignons de transmission avec un pas de 8 mm, 54 dents.

Détails du produit

Détails du produit

Diam int. (mm)	0
Dp (mm)	0
De (mm)	0
B (mm)	0
E (mm)	0
E1 (mm)	0