Pignons pré alésés, PGSI095125



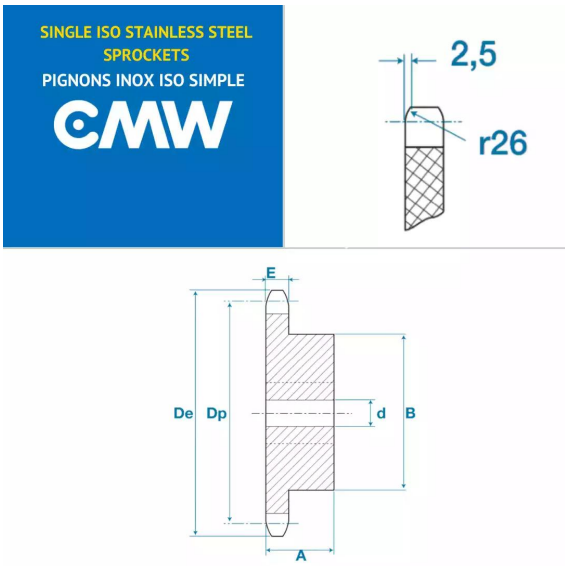

Description

Pignons pré alésés 06B1, référence PGSI095125. Simple denture, Pignons de transmission avec un pas de 9.52 mm, 125 dents.

Détails du produit

Détails du produit

Diam int. (mm)	0
Dp (mm)	0
De (mm)	0
B (mm)	0
E (mm)	0
E1 (mm)	0