Pignons pré alésés, PGSI09537



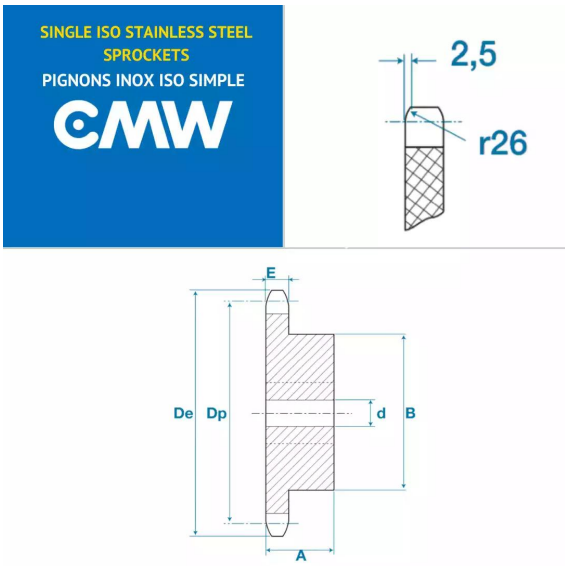

Description

Pignons pré alésés 06B1, référence PGSI09537. Simple denture, Pignons de transmission avec un pas de 9.52 mm, 37 dents.

Détails du produit

Détails du produit

Diam int. (mm)	16
Dp (mm)	112.32
De (mm)	116.4
A (mm)	30
B (mm)	70
E (mm)	5.3
E1 (mm)	0