Pignons pré alésés, PGSI12732



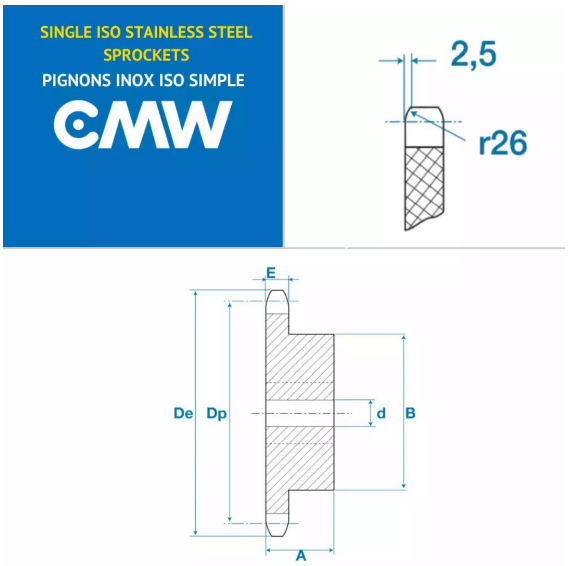

Description

Pignons pré alésés 08B1, référence PGSI12732. Simple denture, Pignons de transmission avec un pas de 12.7 mm, 32 dents.

Détails du produit

Détails du produit

Diam int. (mm)	16
Dp (mm)	129.56
De (mm)	134.3
A (mm)	30
B (mm)	0
E (mm)	7.2
E1 (mm)	0