Pignons pré alésés, PGSI1273331



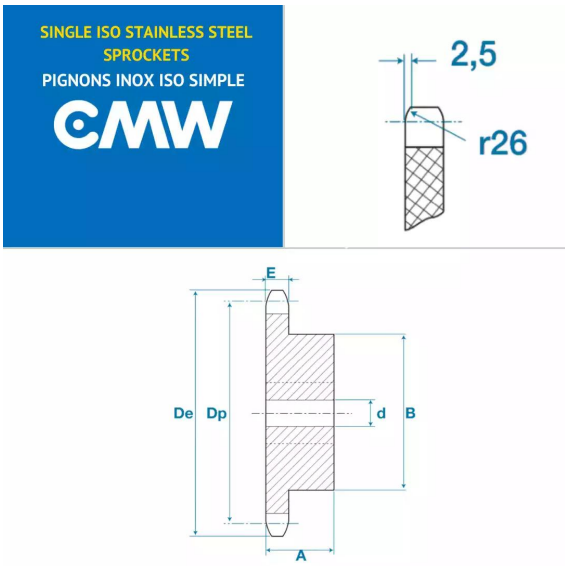

Description

Pignons pré alésés 081, référence PGSI1273331. Simple denture, Pignons de transmission avec un pas de 12.73 mm, 31 dents.

Détails du produit

Détails du produit

Diam int. (mm)	16
Dp (mm)	125.54
De (mm)	131.5
A (mm)	20
B (mm)	70
E (mm)	3
E1 (mm)	0