# Pignons pré alésés, PGSI1273335




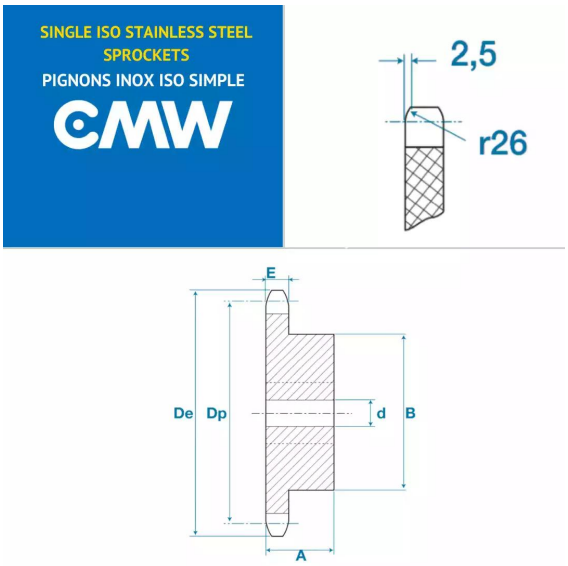


## Description

Pignons pré alésés 081, référence PGSI1273335. Simple denture, Pignons de transmission avec un pas de 12.73 mm, 35 dents.

## Détails du produit

## Détails du produit

| | |
|---|---|
| Diam int. (mm) | 16 |
| Dp (mm) | 141.68 |
| De (mm) | 147.6 |
| A (mm) | 20 |
| B (mm) | 70 |
| E (mm) | 3 |
| E1 (mm) | 0 |