Pignons pré alésés, PGSI1273339



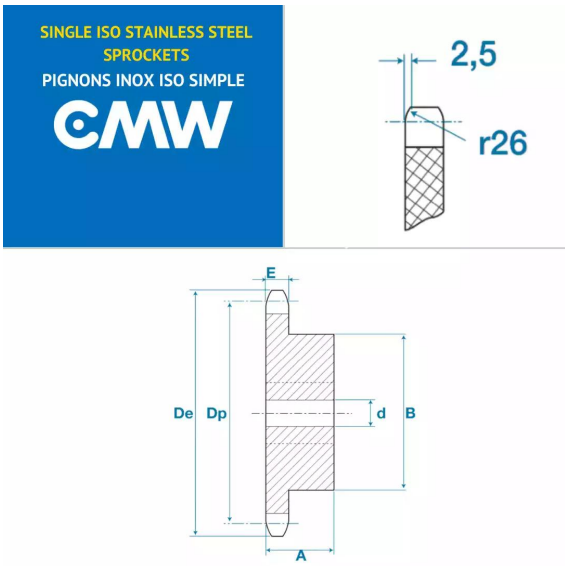

Description

Pignons pré alésés 081, référence PGSI1273339. Simple denture, Pignons de transmission avec un pas de 12.73 mm, 39 dents.

Détails du produit

Détails du produit

Diam int. (mm)	16
Dp (mm)	157.83
De (mm)	163.8
A (mm)	25
B (mm)	70
E (mm)	3
E1 (mm)	0