Pignons pré alésés, PGSI12748834



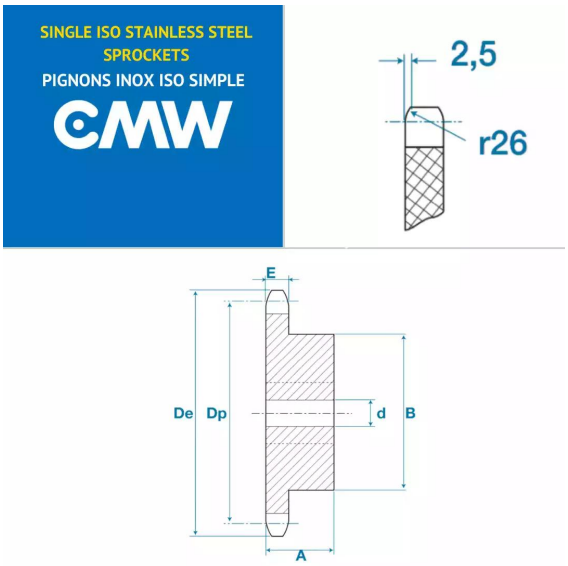

Description

Pignons pré alésés 083, référence PGSI12748834. Simple denture, Pignons de transmission avec un pas de 12.74 mm, 34 dents.

Détails du produit

Détails du produit

Diam int. (mm)	16
Dp (mm)	137.64
De (mm)	143.6
A (mm)	20
B (mm)	70
E (mm)	4.5
E1 (mm)	0