Pignons pré alésés, PGSI12748835



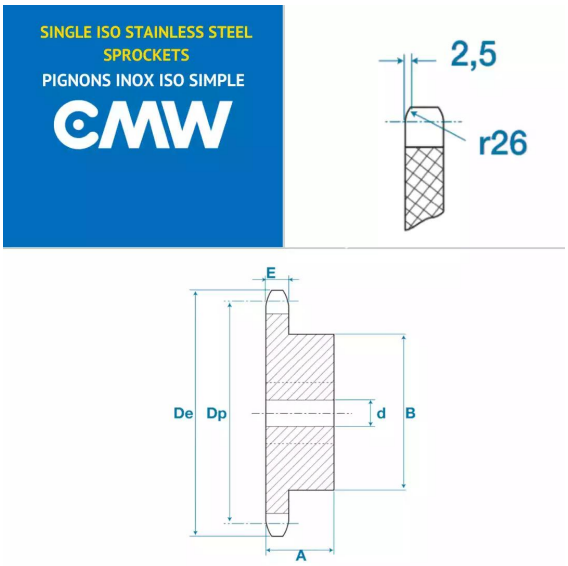

Description

Pignons pré alésés 083, référence PGSI12748835. Simple denture, Pignons de transmission avec un pas de 12.74 mm, 35 dents.

Détails du produit

Détails du produit

Diam int. (mm)	16
Dp (mm)	141.68
De (mm)	147.6
A (mm)	20
B (mm)	70
E (mm)	4.5
E1 (mm)	0