Pignons pré alésés, PGSI12764125



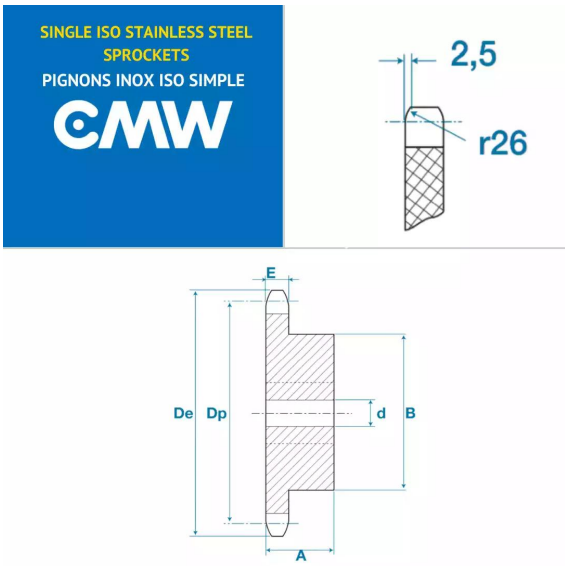

Description

Pignons pré alésés 085, référence PGSI12764125. Simple denture, Pignons de transmission avec un pas de 12.7 mm, 125 dents.

Détails du produit

Détails du produit

Diam int. (mm)	0
Dp (mm)	0
De (mm)	0
B (mm)	0
E (mm)	0
E1 (mm)	0