Pignons pré alésés, PGSI1276438



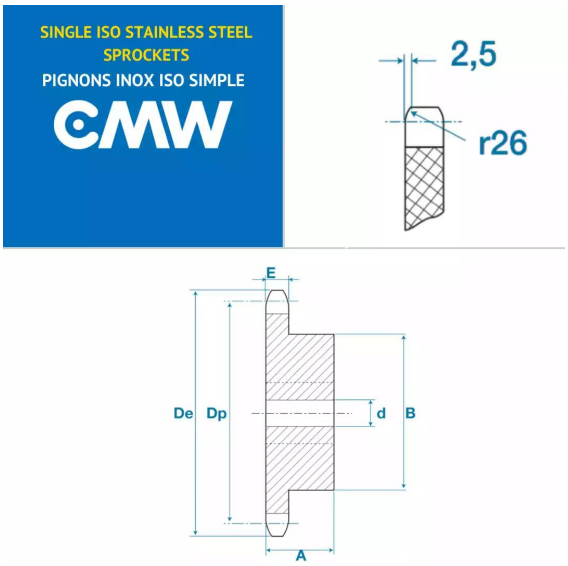

Description

Pignons pré alésés 085, référence PGSI1276438. Simple denture, Pignons de transmission avec un pas de 12.76 mm, 38 dents.

Détails du produit

Détails du produit

Diam int. (mm)	16
Dp (mm)	153.8
De (mm)	159.8
A (mm)	35
B (mm)	90
E (mm)	5.9
E1 (mm)	0