Pignons pré alésés, PGSI1276480



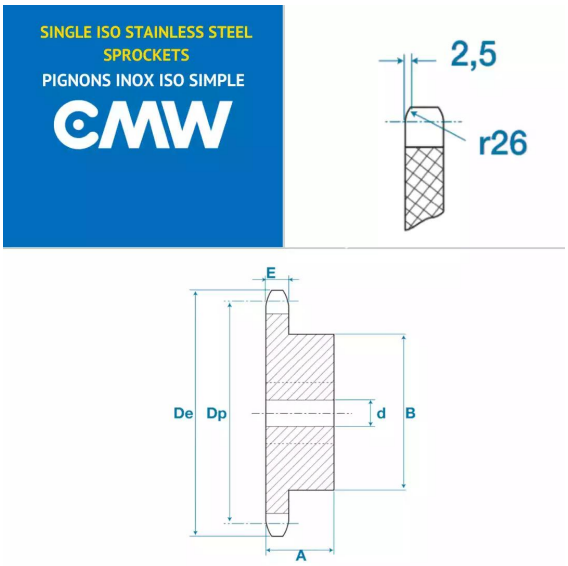

Description

Pignons pré alésés 085, référence PGSI1276480. Simple denture, Pignons de transmission avec un pas de 12.7 mm, 80 dents.

Détails du produit

Détails du produit

Diam int. (mm)	0
Dp (mm)	0
De (mm)	0
B (mm)	0
E (mm)	0
E1 (mm)	0