Pignons pré alésés, PGSI15828



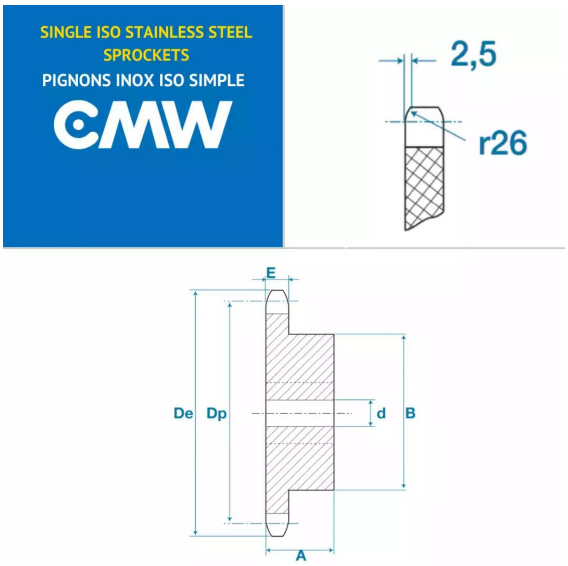

Description

Pignons pré alésés 10B1, référence PGSI15828. Simple denture, Pignons de transmission avec un pas de 15.8 mm, 28 dents.

Détails du produit

Détails du produit

Diam int. (mm)	20
Dp (mm)	141.78
De (mm)	148.7
A (mm)	35
B (mm)	90
E (mm)	9.1
E1 (mm)	0