Pignons pré alésés, PGSI15835



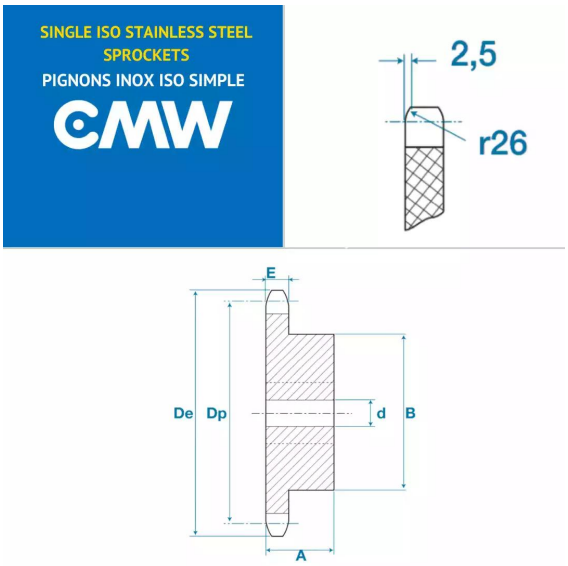

Description

Pignons pré alésés 10B1, référence PGSI15835. Simple denture, Pignons de transmission avec un pas de 15.8 mm, 35 dents.

Détails du produit

Détails du produit

Diam int. (mm)	20
Dp (mm)	177.1
De (mm)	184.1
A (mm)	35
B (mm)	95
E (mm)	9.1
E1 (mm)	0