Pignons pré alésés, PGSI15858



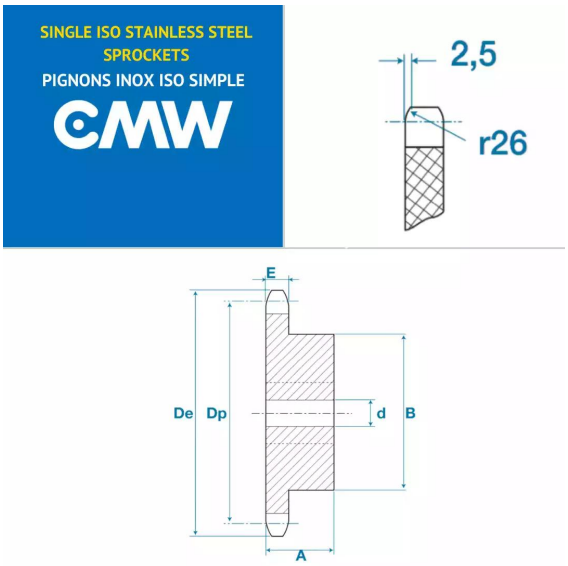

Description

Pignons pré alésés 10B1, référence PGSI15858. Simple denture, Pignons de transmission avec un pas de 15.8 mm, 58 dents.

Détails du produit

Détails du produit

Diam int. (mm)	0
Dp (mm)	0
De (mm)	0
B (mm)	0
E (mm)	0
E1 (mm)	0