Pignons pré alésés, PGSI19030



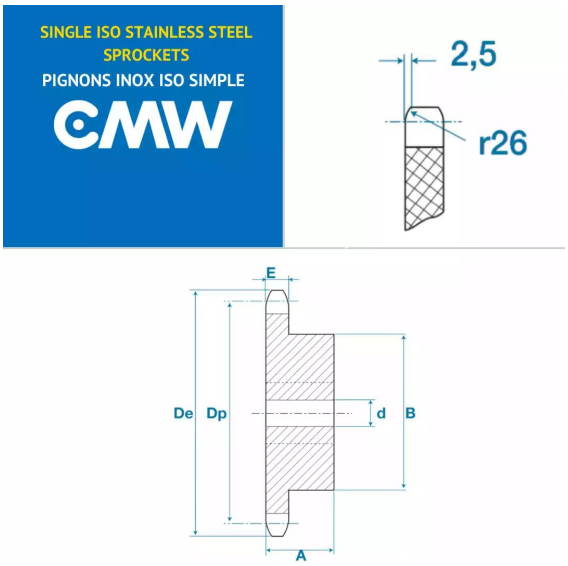

Description

Pignons pré alésés 12B1, référence PGSI19030. Simple denture, Pignons de transmission avec un pas de 19.05 mm, 30 dents.

Détails du produit

Détails du produit

Diam int. (mm)	20
Dp (mm)	182.25
De (mm)	190.5
A (mm)	40
B (mm)	95
E (mm)	11.1
E1 (mm)	0