Pignons pré alésés, PGSI19065



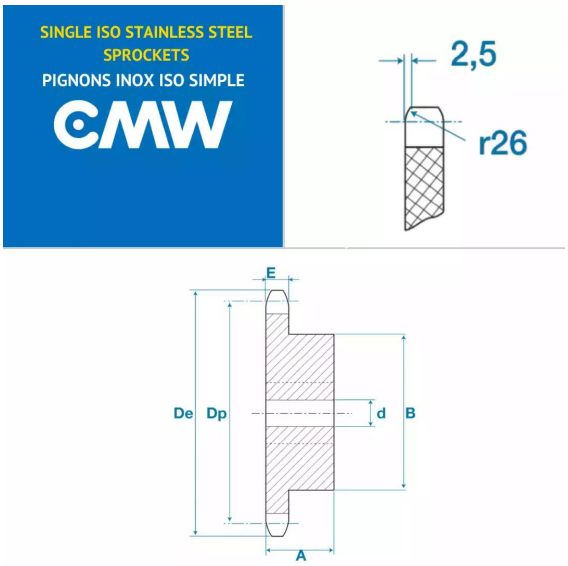

Description

Pignons pré alésés 12B1, référence PGSI19065. Simple denture, Pignons de transmission avec un pas de 19.05 mm, 65 dents.

Détails du produit

Détails du produit

Diam int. (mm)	25
Dp (mm)	394.21
De (mm)	403.2
A (mm)	40
B (mm)	100
E (mm)	11.1
E1 (mm)	0