# Pignons pré alésés, PGSI25423




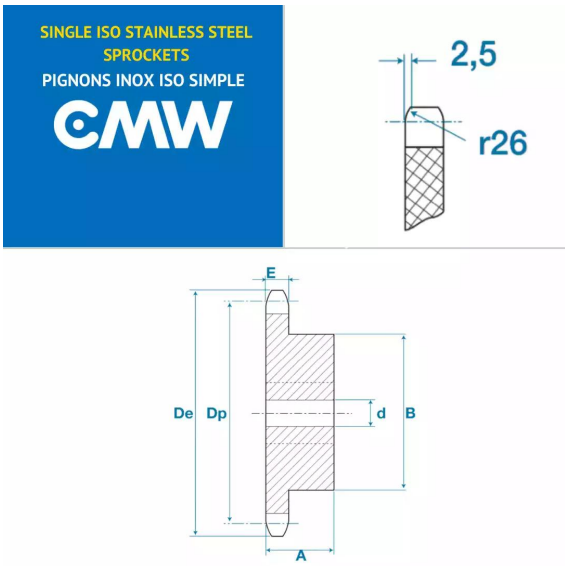


## Description

Pignons pré alésés 16B1, référence PGSI25423. Simple denture, Pignons de transmission avec un pas de 25.4 mm, 23 dents.

## Détails du produit

## Détails du produit

| | |
|---|---|
| Diam int. (mm) | 20 |
| Dp (mm) | 186.53 |
| De (mm) | 197.5 |
| A (mm) | 50 |
| B (mm) | 110 |
| E (mm) | 16.2 |
| E1 (mm) | 0 |