Pignons pré alésés, PGSI25444



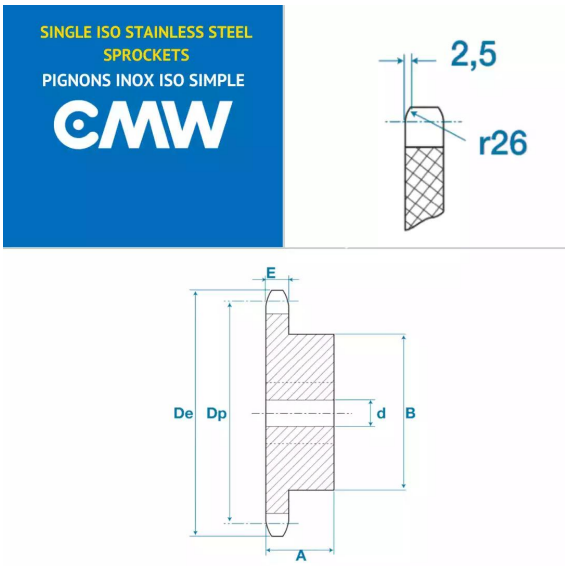

Description

Pignons pré alésés 16B1, référence PGSI25444. Simple denture, Pignons de transmission avec un pas de 25.4 mm, 44 dents.

Détails du produit

Détails du produit

Diam int. (mm)	0
Dp (mm)	0
De (mm)	0
B (mm)	0
E (mm)	0
E1 (mm)	0