# Pignons pré alésés, PGSI31711




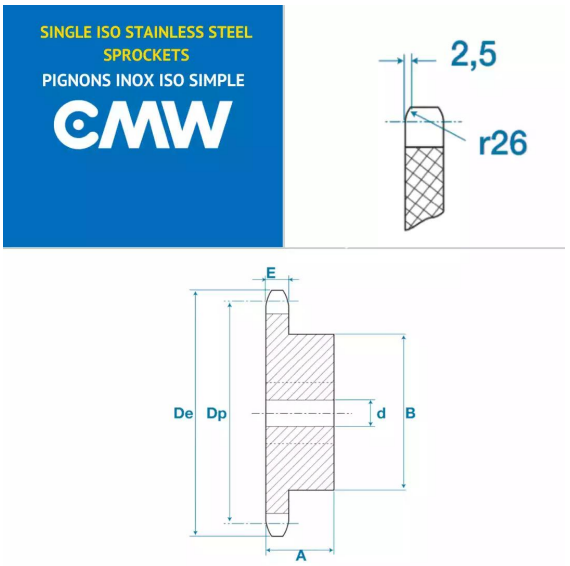


## Description

Pignons pré alésés 20B1, référence PGSI31711. Simple denture, Pignons de transmission avec un pas de 31.75 mm, 11 dents.

## Détails du produit

## Détails du produit

| | |
|---|---|
| Diam int. (mm) | 20 |
| Dp (mm) | 112.68 |
| De (mm) | 127.8 |
| A (mm) | 45 |
| B (mm) | 77 |
| E (mm) | 18.5 |
| E1 (mm) | 0 |