Pignons pré alésés, PGSI31733



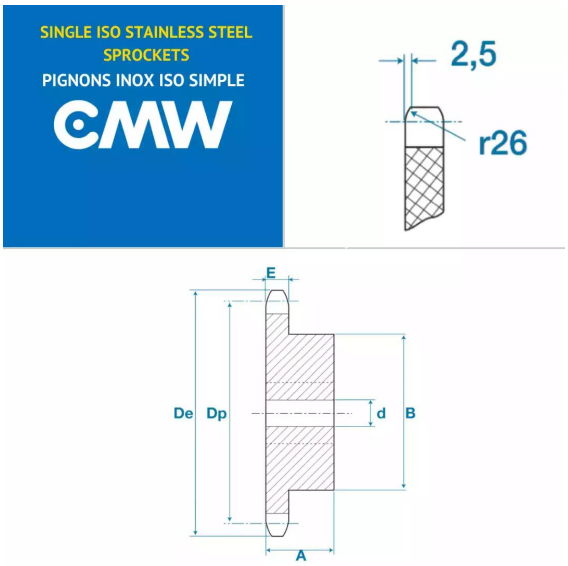

Description

Pignons pré alésés 20B1, référence PGSI31733. Simple denture, Pignons de transmission avec un pas de 31.75 mm, 33 dents.

Détails du produit

Détails du produit

Diam int. (mm)	30
Dp (mm)	334.01
De (mm)	349.2
A (mm)	55
B (mm)	160
E (mm)	18.5
E1 (mm)	0