Pignons pré alésés, PGSI38108



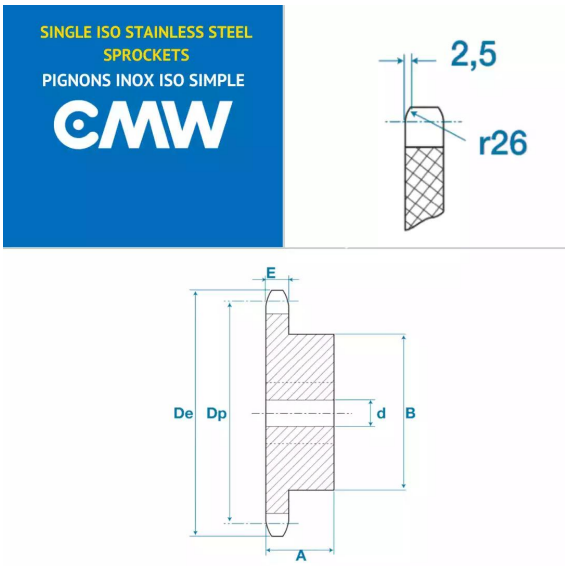

Description

Pignons pré alésés 24B1, référence PGSI38108. Simple denture, Pignons de transmission avec un pas de 38.1 mm, 8 dents.

Détails du produit

Détails du produit

Diam int. (mm)	20
Dp (mm)	99.55
De (mm)	115
A (mm)	45
B (mm)	58
E (mm)	24.1
E1 (mm)	0