Pignons pré alésés, PGSI38109



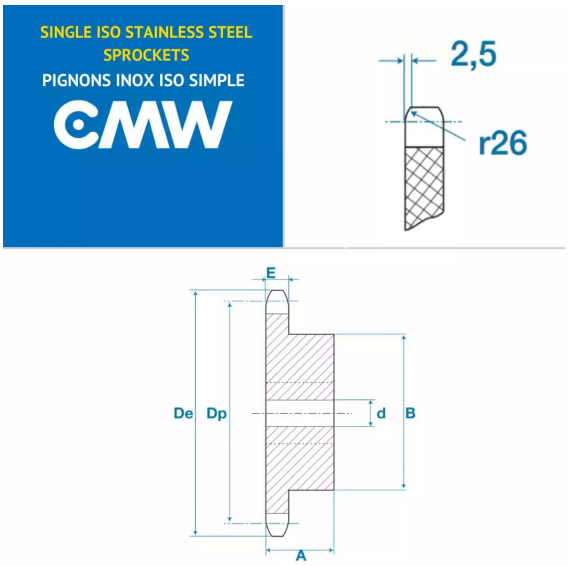

Description

Pignons pré alésés 24B1, référence PGSI38109. Simple denture, Pignons de transmission avec un pas de 38.1 mm, 9 dents.

Détails du produit

Détails du produit

Diam int. (mm)	20
Dp (mm)	111.4
De (mm)	126.4
A (mm)	45
B (mm)	70
E (mm)	24.1
E1 (mm)	0