Pignons pré alésés, PGSI38114



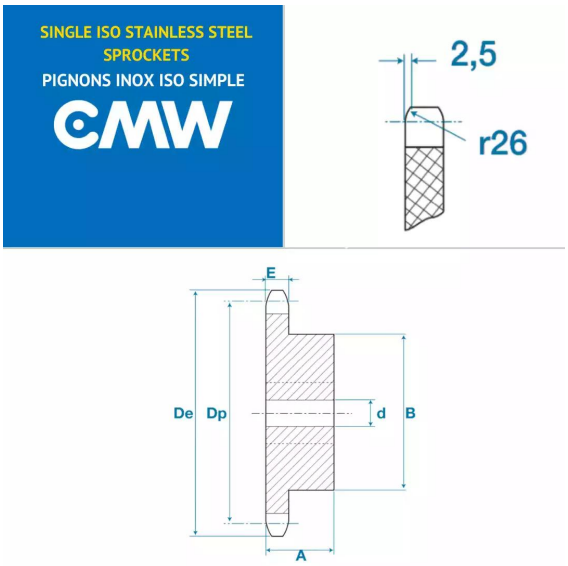

Description

Pignons pré alésés 24B1, référence PGSI38114. Simple denture, Pignons de transmission avec un pas de 38.1 mm, 14 dents.

Détails du produit

Détails du produit

Diam int. (mm)	25
Dp (mm)	171.22
De (mm)	186.2
A (mm)	50
B (mm)	128
E (mm)	24.1
E1 (mm)	0